Mat'Equip 31

ESCALIERS TALUS

Escaliers 3 marches

Fiche technique

Escalier en 700mm
40kg

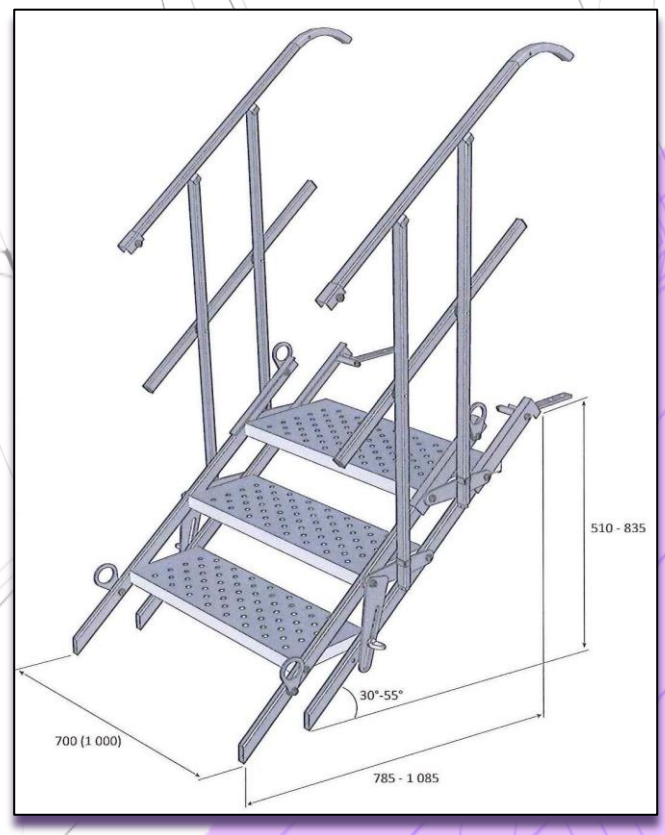

Escaliers 6 marches

Fiche technique

Escalier en 700mm
63kg

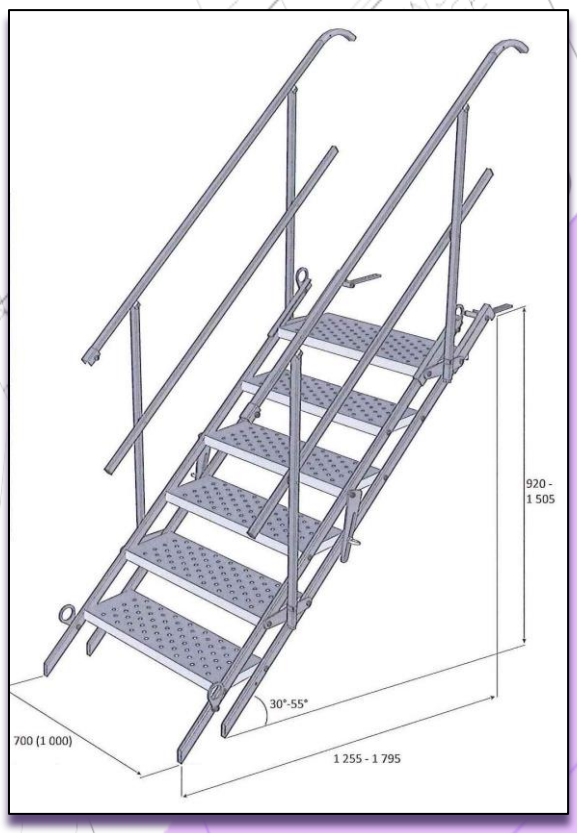

Ce document est la propriété de l'entreprise Mat'Equip 31 et ne peut être reproduit ni utilisé sans son autorisation écrite / Textes et illustrations non contractuels. Mat'Equip 31 ne peut être tenu pour responsable des dommages de toute nature qui résulteraient d'une utilisation non conforme aux spécifications techniques de mise en œuvre du matériel.